Kunststoffmodulbandförderer

TYP KMB

- Kunststoffmodulbandförderer der Serie KMB sind für den Transport von Fördergütern mit Gewichten von bis zu max. 100 kg/m konzipiert.
- Die maximale Gesamtbelastung ist abhängig von der Länge und Breite des Bandförderers.
- Der Kunststoffmodulbandförderer kann in Sonderausführung mit höherer Belastbarkeit konzipiert werden.
- Der Kunststoffmodulbandförderer hat unter anderem den Vorteil eines schonenden Transportes, Unempfindlichkeit und Robustheit bei höheren Temperaturen, schnelle Instandsetzung und dadurch geringe Stillstandzeiten, etc.
- Stützen und Zubehör finden Sie auf der Seite 55.

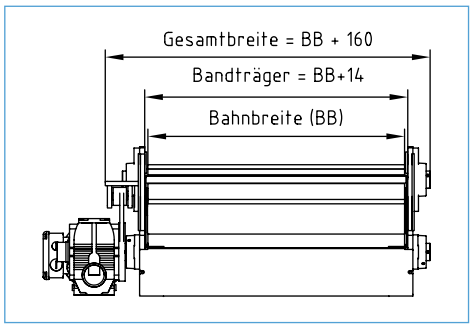

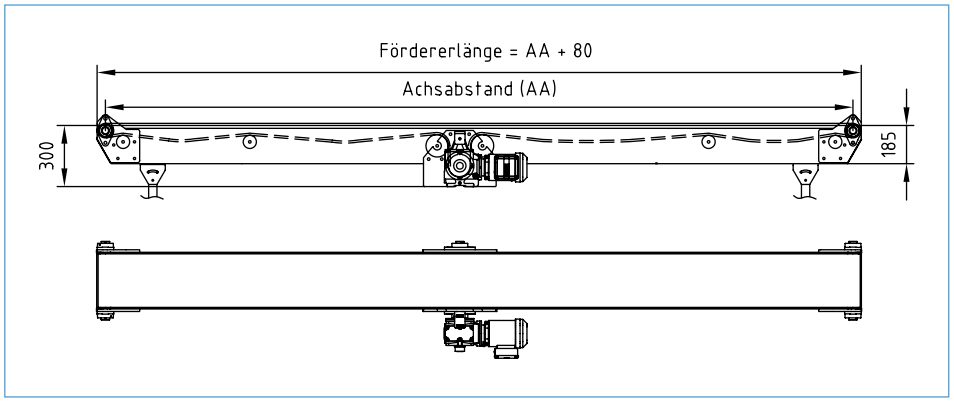

BAUFORM

Rahmen
gekantete Stahlblechkonstruktion, Kastenform, mit allen Antriebs- und Verlagerungselementen sowie Schutzverkleidungen und Aufnahme der Gleitführungen

Antrieb
Drehstrom-Schneckengetriebe-Flanschmotor für 230/400 V, 50 Hz, IP 54, Kopfantrieb in Förderrichtung links, alternativ Mittenantrieb

Modulband
In Größen 1/2", 1" und 2" lieferbar je nach Aufgabe mit geschlossener oder 16 - 37 % offener Fläche als Geradstück oder in Verbindung mit Kurvenelementen. Oberflächen je nach Anforderung glatt, mit Noppen oder Gummierung

Umlenkung
Am Fördererende in Flanschlagern gelagert mit einer Umlenkwelle

Fördergeschwindigkeit
V = 0,1 - 1,0 m/s (Standard = 0,3 m/s), abhängig von Länge und Breite des Förderers sowie dem zu transportierenden Fördergut.
Optional auch regelbar

Bemerkung
bei Geschwindigkeit über 0,5 m/s ist mit einer höheren Geräuschentwicklung zu rechnen

Stützen
TYP U4, Stahl-Vierkant-Hohlprofil mit Drehgelenkkopfplatte oder mit aufgeschweißter Kopfplatte, Höhenverstellung über Gewindespindel M16 mit Fußplatte

TYP KMB Kunststoffmudulbandförderer

Bandförderer-breite in mm	Fördererlänge					
	1 m	2 m	3 m	4 m	5 m	6 m
300	KMB-1.000/300	KMB-2.000/300	KMB-3.000/300	KMB-4.000/300	KMB-5.000/300	KMB-6.000/300
400	KMB-1.000/400	KMB-2.000/400	KMB-3.000/400	KMB-4.000/400	KMB-5.000/400	KMB-6.000/400
500	KMB-1.000/500	KMB-2.000/500	KMB-3.000/500	KMB-4.000/500	KMB-5.000/500	KMB-6.000/500
600	KMB-1.000/600	KMB-2.000/600	KMB-3.000/600	KMB-4.000/600	KMB-5.000/600	KMB-6.000/600
700	KMB-1.000/700	KMB-2.000/700	KMB-3.000/700	KMB-4.000/700	KMB-5.000/700	KMB-6.000/700
800	KMB-1.000/800	KMB-2.000/800	KMB-3.000/800	KMB-4.000/800	KMB-5.000/800	KMB-6.000/800
900	KMB-1.000/900	KMB-2.000/900	KMB-3.000/900	KMB-4.000/900	KMB-5.000/900	KMB-6.000/900
1.000	KMB-1.000/1.000	KMB-2.000/1.000	KMB-3.000/1.000	KMB-4.000/1.000	KMB-5.000/1.000	KMB-6.000/1.000

Zubehör

- Motorschutzschalter
- NOT-AUS Schalter
- 5 m Zuleitung + CEE- oder Schuko-Stecker
- Frequenzregler zur Einstellung der Fördergeschwindigkeit
- Thermoüberwachung
- Fremdlüfter
- Bremse
- Lichtschranken, Endschalter, Drehgeber
- Seitenführung, Endanschläge, etc.

BLUME FÖRDERANLAGEN

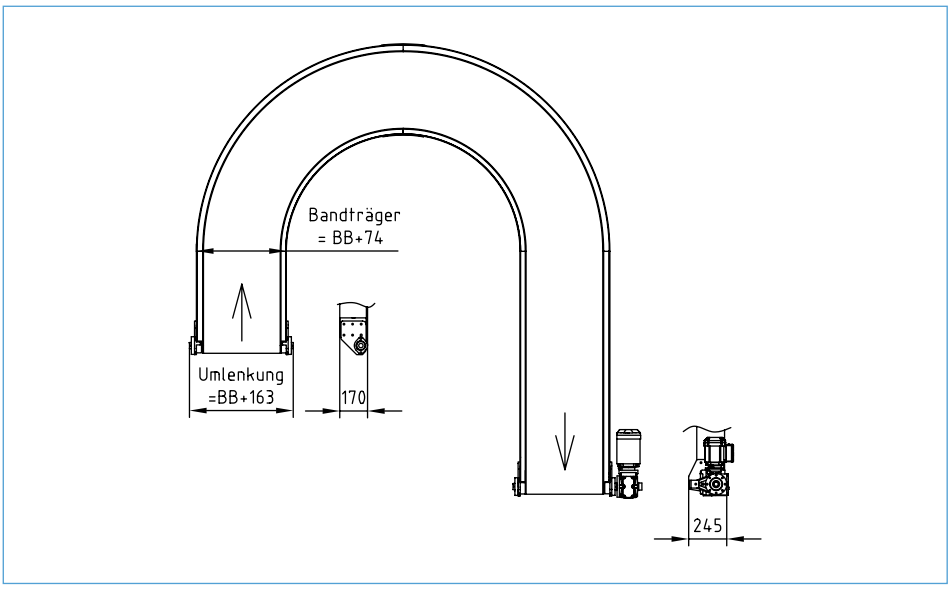

TYP KMB KURVEN

- Der Kunststoffmodulbandförderer kann bis zu einem Kurvenwinkel von 270° konzipiert werden.
- Die Innenradien lassen sich von 400 mm bis zu 2.700 mm konzipieren, abhängig von Bandbreite und Ausführung des Modulbandes.

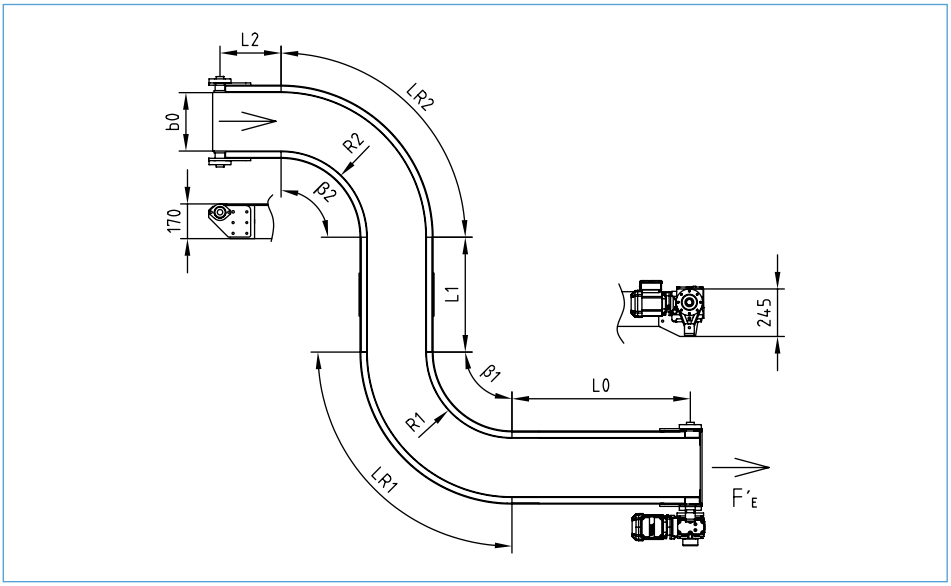

TYP KMB S-KURVEN

- Bei diversen Bandlängen können je nach Bedarf diverse Kurven und Geraden konzipiert werden.
- Der Bandförderer kann in der Streckenführung flexibel mit nur einem Antrieb konzipiert werden.

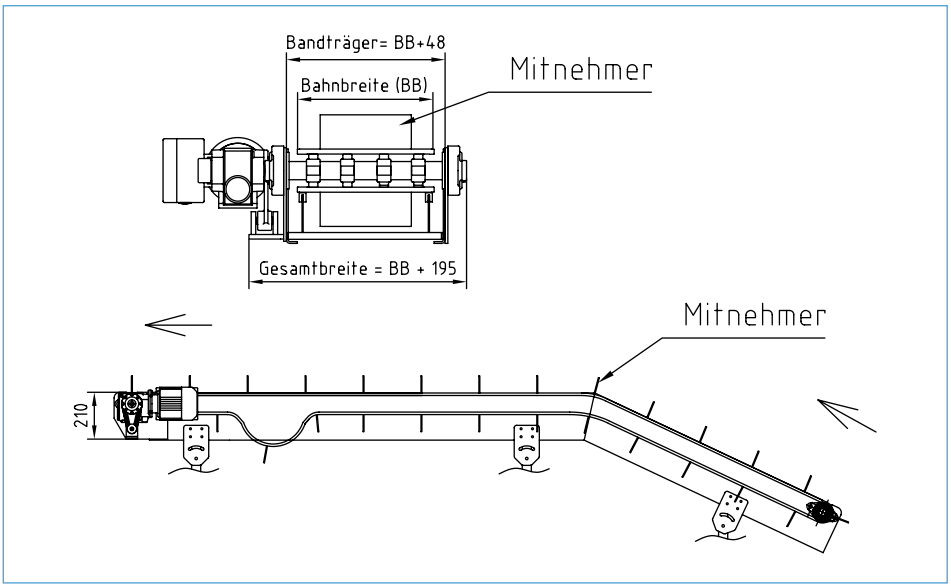

TYP KMP STEIGBÄNDER

- Kunststoffmodulbandförderer der Serie KMB besitzen eine hohe Verwindungssteifigkeit und ermöglichen in Verbindung mit Mitnehmern und Schaufeln eine Steigung von bis zu 90°.